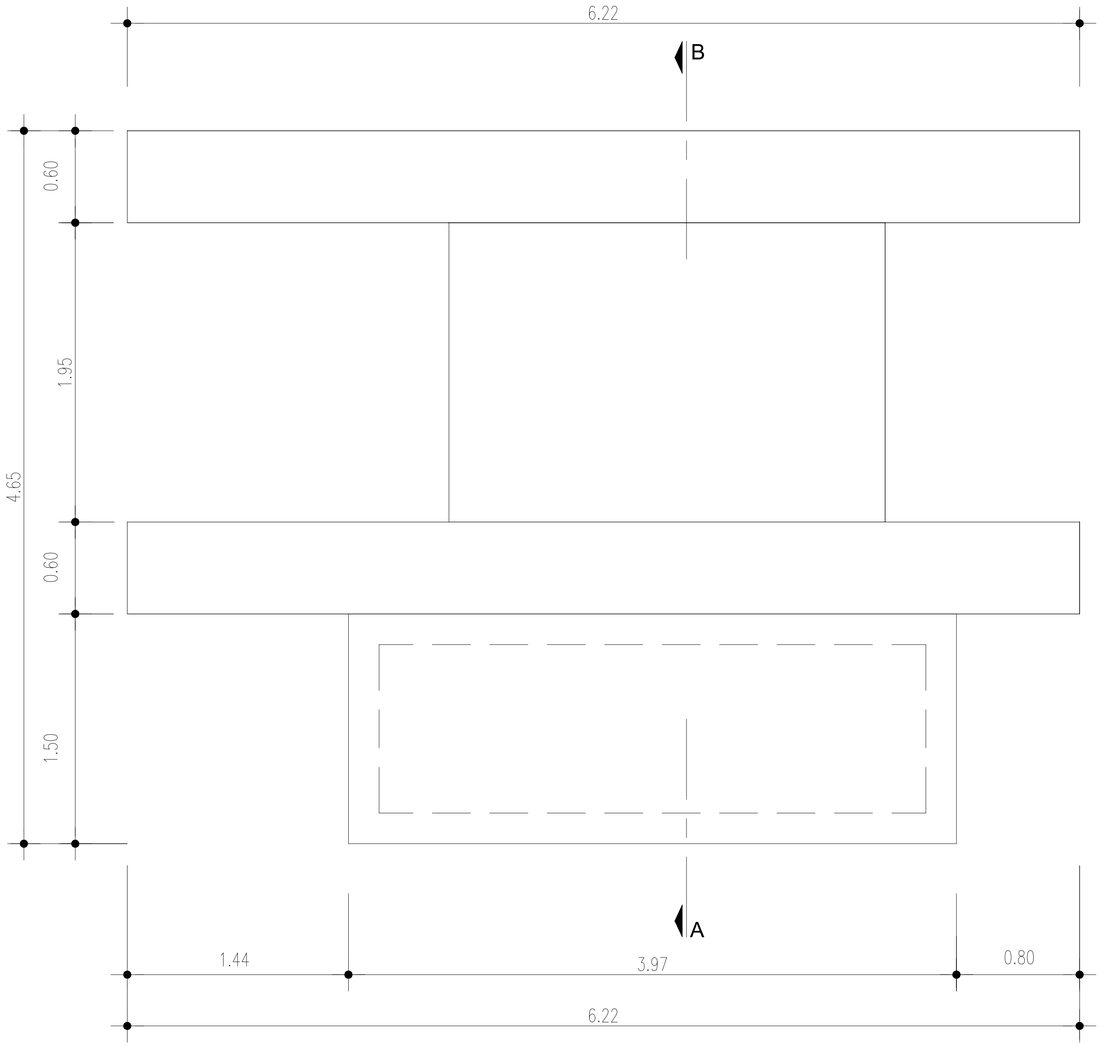

Planta

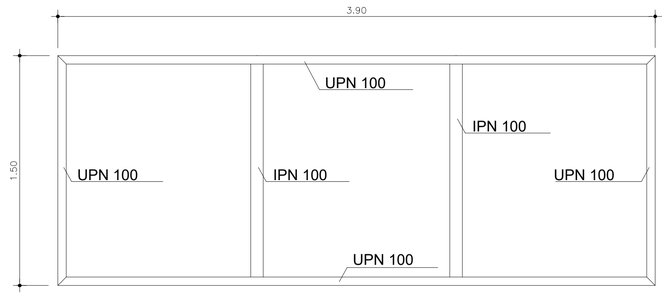

Tampa - depósito de oleo

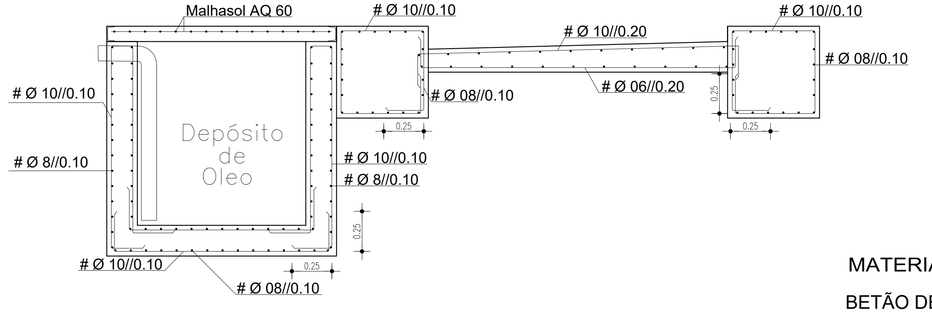

Corte A-B

MATERIAIS:

BETÃO DE LIMPEZA	- C12/15
BETÃO	- C25/30
AÇO	- A400 NR

Recobrimentos: 0,03m

Revisão	Data	Designação	Est./Proj.	Desenhado	Ver./Coord.

Projetado: R. Morgado

Desenhado: M. Mendes

Verificado: R. Morgado

Escala: 1/20

Cliente: *SOLID TOMORROW – Energia, Unipessoal Lda*

Obra: Central Solar Fotovoltaica do Alqueva - Versão A

Arquitectura e Construção Civil

PST - Fundação e Caixa de retenção de oleo - Geometria e Betão Armado

Local: Alqueva, Moura, Portugal

GEOMETRIC TALKS CONSULTING

Desenho Nº: 22044 CSF A_CC 04

Folha. nº: 01

Data: Julho 2023

Revisão: 00

Este documento é propriedade da Geometric Talks Consulting, não podendo ser copiado, desenvolvido ou comunicado a terceiros, no todo ou em parte, sem autorização expressa